Kit conversione laminatoio

Roller Mill Automation's Kit

Kit composto da motoinverter, flangia di adattamento, sonda di livello e centralina di controllo per automatizzare il laminatoio con motoinverter

Kit consists of motoinverter, adapter flange, level probe and control unit to automate the mill engine is equipped with inverter

El kit se compone de un inversor eléctrico motorizado (motoinverter), brida de adaptación, sonda de nivel y unidad de control para automatizar el molino de cilindros (laminador) con el inversor eléctrico.

Le kit se compose de variateur de fréquence, bride d'adaptation, sonde de niveau et d'unité de contrôle équipée de variateur de fréquence pour automatiser le moulin.

Zestaw składa się z motoinverter, kołnierz adapter, sonda i regulatorem zautomatyzować silnik młyn wyposażony jest falownik

В комплект входят регулятор скорости, фланец адаптации, датчик уровня продукта и контрольная панель для автоматизации станка с мотором.

Kit besteht aus motoinverter, Zwischenflansch, Sonde und Steuergerät zu automatisieren die Mühle Motor mit Frequenzumrichter ausgestattet

طقم يتكون من المحرك مع العاكس، محول شفة، و[illegible]قيق مستوى وحدة التحكم
لأتمتة وقد تم تجهيز المحرك العاكس مع [illegible]

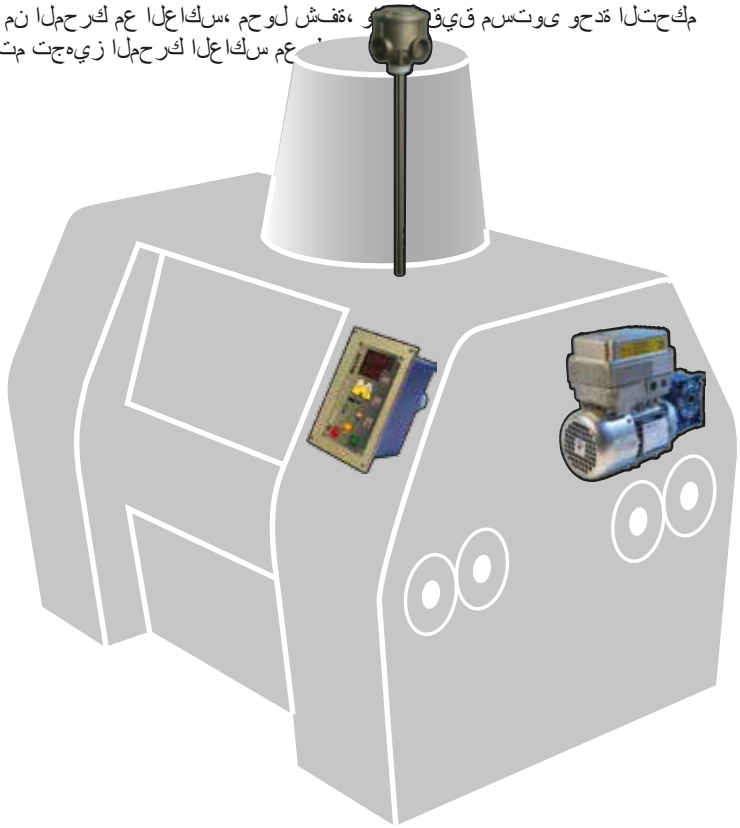

Specifiche Tecniche

Technical Specifications Especificaciones técnicas Spécifications techniques
Specyfikacje techniczne Технические характеристики Technische Date
المواصفات التقنية

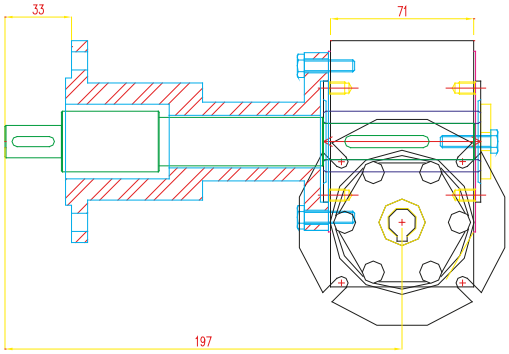

Motore servoventilato, potenza 0,37 kW, equipaggiato con inverter. Riduttore 1:10. Giri da 40 a 260 rpm. tensione di alimentazione 230VAC. Dimensioni 234,5x327mm. Sonda Capacitiva o ultrasuoni TLC03 con stelo in acciaio aisi 304 alimentazione 24Vdc. Centralina di controllo MILL09 Grado di protezione IP66. Disponibile in versione ATEX II 3 D Ex tD A22 IP66 T85°C. Alimentazione 24Vdc.

Torque VF motor, 0.37 kW, equipped with inverter. 1:10 gear. From 40 rpm to 260 rpm. supply voltage of 230VAC. Dimensions 234.5 x327mm. Capacitive or ultrasonic probe with TLC03 steel rod AISI 304 24Vdc supply. Control unit MILL09 IP66.
Available in ATEX II 3 D Ex tD A22 IP66 T85 °C. 24Vdc power supply.

Motor servoventilado, potencia motor 0,37 kW, equipado con inversor eléctrico. Reductor 1:10. velocidad de rotación entre 40 y 260 rpm. Tensión de alimentación de 230 VCA. Dimensiones 234,5x327mm. Sonda de nivel capacitiva o ultrasónica TLC03 con varilla de acero AISI 304 con alimentación de 24Vdc. Unidad de control MILL09 IP66. Disponible en ATEX II 3 D Ex tD A22 IP66 T85°C. Alimentación de 24 Vcc.

Couple moteur avec variateur de fréquence. Vitesse 1 :10. De 40 min à 260 rpm. La tension d'alimentation de 230 V CA. Dimensions 234,5x327 mm. Sonde capacitive ou par ultrasons avec TLC03 Tige en acier inox AISI 304 alimentation 24Vdc. Unité de contrôle MILL09 IP66

Moment VF silnik 0,37 kW, wyposażone w falownik. 1:10 bieg. Od 40 do 260 obrotów na minutę rpm. dostarczać napięcia 230VAC. Wymiary 234,5 x327mm. Pojemnościowy lub ultradźwiękowych Sonda TLC03 Walcówka ze stali AISI 304 zasilanie 24Vdc. Jednostka sterująca MILL09 IP66.
Dostępny w 3 D ATEX II Ex tD A22 IP66 T85 °C. 24Vdc zasilacz.

Самовентилирующий мотор, мощность 0,37KW, оснащенный регулятором скорости. Редуктор 1:10. От 40 до 26 вращений. Напряжение подачи 230VAC. Размеры 234,5 x 327 мм. Датчик уровня или ультразвуковой TLO 33 со стальным стержнем AISI 304 . Питание 24Vdc Контрольая панель MILL09. В наличии ATEX II 3 D Ex TD A22 IP66 T85 °C. 24 Питание 24Vdc.

Torque VF-Motor, 0,37 kW, mit Inverter ausgestattet. 1:10 Untersetzung. Von 40 rpm bis 260 Umdrehungen pro Minute. Versorgungsspannung von 230VAC. Abmessungen 234,5 x327mm. Kapazitive oder Ultraschall-Sonde mit TLC03 Stahlstange AISI 304 24Vdc Versorgung. Steuergerät MILL09 IP66.
Erhältlich in ATEX II 3 D Ex tD A22 IP66 T85 °C. 24Vdc Stromversorgung.

عزم الدوران VF السيارات، 0.37 كيلووط، ومجهزة العاكس. 1:10 العتاد. من 40 إلى 260 دورة في الدقيقة دورة في الدقيقة.
تزويد الجهد من 230VAC. أبعاد 234،5 x327mm. بالسعة أو بالموجات فوق الصوتية التحقيق مع TLC03
قضيب من الصلب AISI العرض 24VDC 316. وحدة التحكم MILL09 IP66.
II المتاحة في ATEX 3 D تحويلة TD A22 T85 IP66 °C. 24VDC امدادات الطاقة.

BER srl
Via Dell'Edilizia, 67
36100 VICENZA - ITALIA

Tel. +39 0444 566297
Fax. +39 0444 371434

info@ber.it www.ber.it